自動ダンパー［空圧式］ロータリーアクチュエーター［KONAN］

［プラント用］［ダクトサイズ］［SS・SUS］［耐熱:常温］［軸受付］［静圧 4.0KPa］［フランジ付］

EHDHAF-□□□-S/U20

栄進空調株式会社

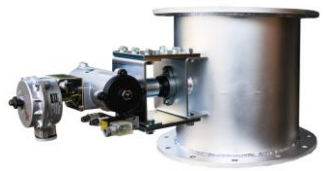

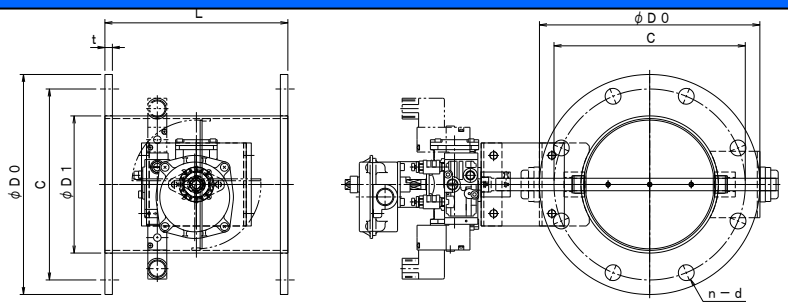

形　式	φD1	φD0	C	n－d	L	t
EHDHAF-　75 S／U	76. 3	175	135	4－19	200	9／10
EHDHAF－100 S／U	100	200	160	8－19	220	9／10
EHDHAF－125 S／U	125	225	185	8－19	220	9／10
EHDHAF－150 S／U	150	250	210	8－19	220	9／10
EHDHAF－175 S／U	175	275	235	8－23	220	9／10
EHDHAF－200 S／U	200	300	260	8－23	220	9／10
EHDHAF－225 S／U	225	325	285	12－23	300	9／10
EHDHAF－250 S／U	250	350	310	12－23	300	9／10
EHDHAF－300 S／U	300	400	360	12－23	300	12
EHDHAF－350 S／U	350	450	410	12－25	360	12
EHDHAF－400 S／U	400	500	460	16－25	400	12
EHDHAF－450 S／U	450	550	510	16－25	450	12
EHDHAF－500 S／U	500	600	560	20－25	500	12
EHDHAF－550 S／U	550	650	610	20－27	550	12
EHDHAF－600 S／U	600	700	660	20－27	600	12

自動ダンパー［空圧式］の特徴

- ダンパー本体は鋼板製ダンパーです。
- 本　体　材　質　　:鋼板　SS　仕　上　:錆止め＋シルバー塗装
- 接続フランジ材質　　:鋼板　SS
- 耐　熱　温　度　　：　－10℃～60℃
- ステンレス製　材　質　:SUS－304　　仕　上　:酸洗い
- 接続フランジ　材　質　:SUS－304（ステンレス製）
- 全　閉　リ　ー　ク　率　：　通常　1～3%
- フランジ／JIS－5K対応
- L寸法指定、ボールト穴指定可